Dane aktualne na dzień: 23-11-2026 17:49

Link do produktu: https://sklep.ps.com.pl/neomounts-ds70-810bl1-uchwyt-stojak-do-monitorow-81-3-cm-32-biurko-czarny-p-343327.html

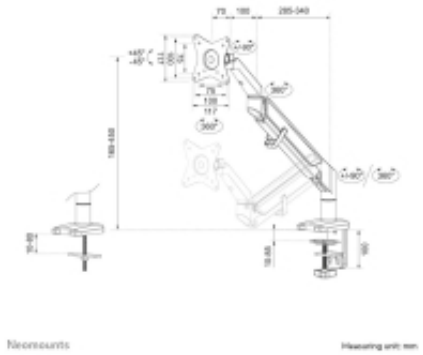

Neomounts DS70-810BL1 uchwyt / stojak do monitorów 81,3 cm (32") Biurko Czarny

Cena brutto	**544,99 zł**
Cena netto	**443,08 zł**
Numer katalogowy	**WLONONWCRAKDH**
Kod producenta	**DS70-810BL1**
Kod EAN	**8717371449216**
Kraj pochodzenia	**Chiny**
Wysokość produktu	**615 mm**
Szerokość produktu	**117 mm**
Głębokość produktu	**555 mm**
Wysokość opakowania	**400 mm**
Waga wraz z opakowaniem	**3,6 kg**
Waga produktu	**3 kg**
Szerokość opakowania	**222 mm**
Głębokość opakowania	**117 mm**
Kolor produktu	**Czarny**
Ostrzeżenia	**Nie przekraczaj maksymalnej wagi lub rozmiaru ekranu przewidzianego dla danego uchwytu.,Regularnie sprawdzaj mocowania i dokręcaj śruby w razie potrzeby, aby uniknąć upadku monitora/telewizora.,Upewnij się, że uchwyt jest zamontowany na odpowiedniej ścian**
Kąt obrotu	**360°**
Maksymalny udźwig (na zakrzywiony/ultraszeroki wyświetlacz)	**9 kg**
Typ montażu	**Zacisk/przelotka**
Minimalna waga	**1 kg**
Maksymalny udźwig	**9 kg**
Ilość sztuk	**1**
Długość skrzyni głównej (zewnętrznej)	**415 mm**
Obrotowe	**Tak**

Grubość blatu (min)	**1 cm**
Zakres regulacji głębokości	**0 - 490 mm**
Materiał obudowy	**Stal**
Grubość blatu (max)	**8,5 cm**
Typ regulacji wysokości	**Sprężyna gazowa**
Maksymalna pojemność wagowa (na wyświetlacz)	**9 kg**
Regulowana głębokość	**Tak**
Zarządzanie okablowaniem	**Tak**
Minimalny uchwyt VESA	**75 x 75 mm**
Waga brutto obudowy głównej (zewnętrznej)	**22,3 kg**
Minimalna wielkość ekranu	**43,2 cm (17")**
Maksymalny uchwyt VESA	**100 x 100 mm**
Maksymalna wielkość ekranu	**81,3 cm (32")**
Orientacja	**Krajobraz/Portret**
Interfejs do montażu panelu	**100 x 100 mm,75 x 75 mm**
Waga netto opakowania	**3,6 kg**
Wysokość skrzyni wzorcowej (zewnętrznej)	**370 mm**
W opakowaniu zbiorczym waga netto	**18 kg**
Szerokość skrzyni zbiorczej (zewnętrznej)	**465 mm**
Typ mocowania	**Biurko**
Produkty w skrzyni głównej (zewnętrznej)	**6 szt.**
Regulacja wysokości	**Tak**
Obracany	**-90 - 90°**
Produkty na paletę (UE)	**72 szt.**
Obracanie	**Tak**
Kąt obrotu wokół osi	**-180 - 180°**
Zakres regulacji wysokości	**265 - 550 mm**
Zakres kąta nachylenia	**-45 - 45°**
Regulacja pochylenia	**Tak**
Liczba obsługiwanych wyświetlaczy	**1**
Kod zharmonizowanego systemu (HS)	**7326909890**

Opis produktu

- Gwarancja: G024M